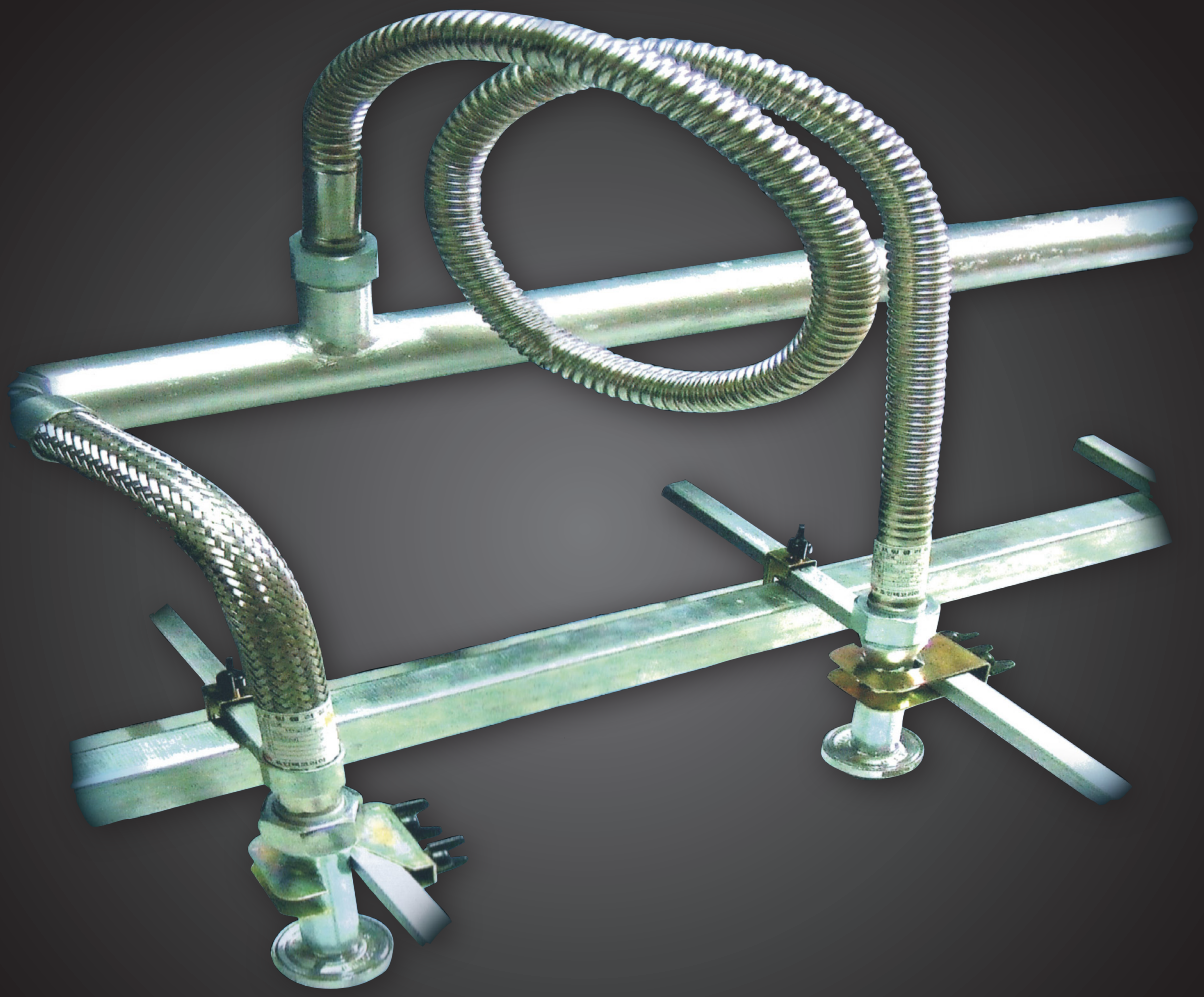

SPRINKLER FILEXIBLE JOINT

제품설명서 & 자재승인원

PRODUCT

Sprinkler Flexible Joint

생산물 책임보험 1억 가입

JTK 죠인텍코리아 JOINTEC KOREA



Contents

1. 간편시공 / 정밀시공
2. 각 부품별 목록
3. 후렉시블조인트 / 상향식 레듀사
4. CPVC 스프링쿨러 일체형
5. 제품구성 / 부품목록 / 표준길이
6. 자재승인원 표지
7. 사업자등록증
8. 공장등록증명서
9. 성능인증서(신배 16-87)
10. 성능인증서(신배 16-88)
11. 성능인증서(신배 16-88-1)
12. 성능인증서(신배 16-89)
13. 주요납품 실적 현황-1
14. 주요납품 실적 현황-2
15. 주요납품 실적 현황-3
16. 주요납품 실적 현황-4
17. 한국소방산업기술원 성능 인정시험 결과

간편시공 / 정밀시공

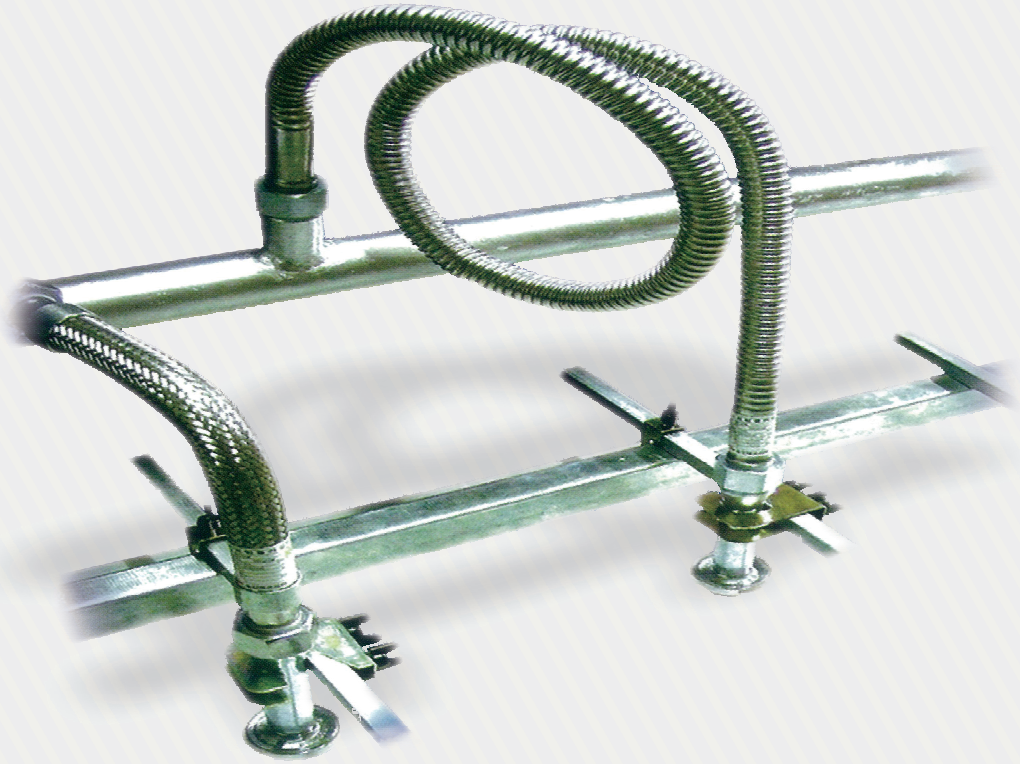

초간편 시공

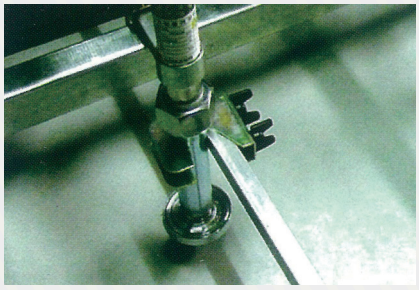

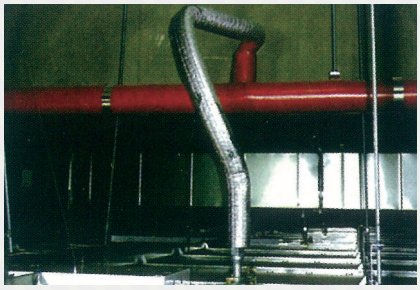



초정밀 시공

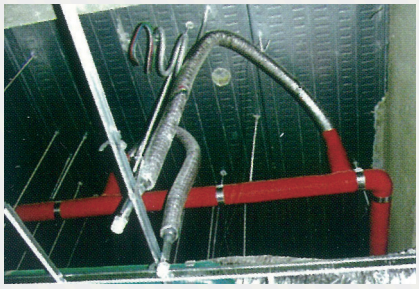

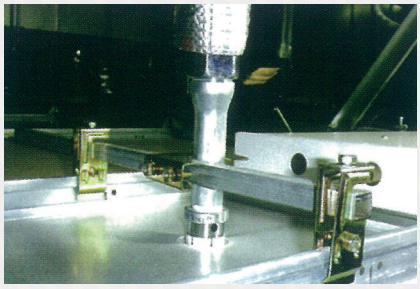

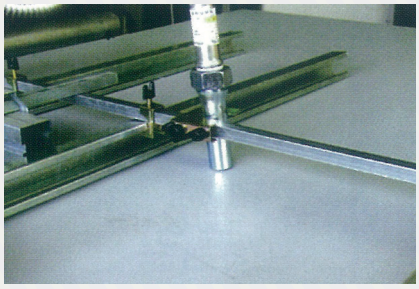

각 부품별 목록

레듀사 / 니플


레듀사(신형)


레듀사(구형)


상향식레듀사


크린룸판넬레듀샤


강관엘보


니플


편니플


연결니플


PF, PT니플


드라이펜던트용
(소켓)25A

브라켓


고리형브라켓


원형브라켓


T-Bar용 브라켓


M바용브라켓


사각바지지용
브라켓(소)


T바용브라켓(대)


T바용브라켓(소)


파워바용브라켓

후렉시블 조인트 / 상향식 레듀사

후렉시블 조인트(Flexible Joint)

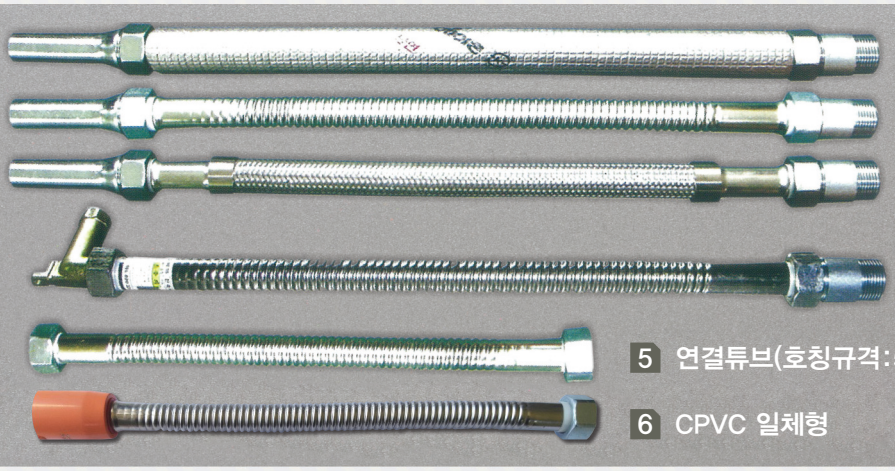

1 보온형
2 나관형
3 편조형
4 아파트형
5 연결튜브(호칭규격:500L~3700L)
6 CPVC 일체형

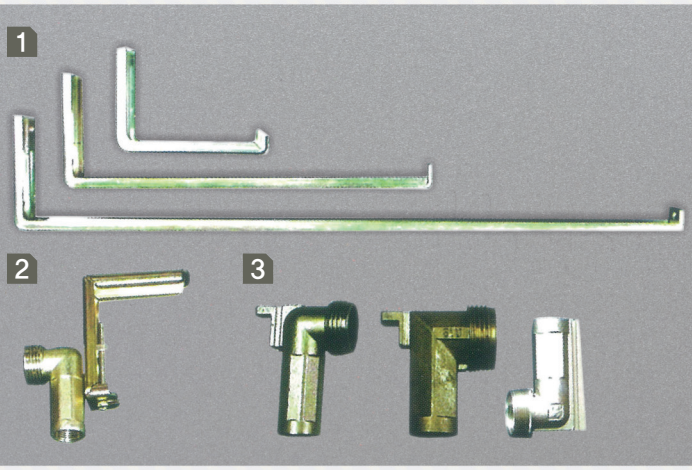

1 아파트형 브라켓
2 아파트형 레듀사
3 엘보 레듀사

상향식 레듀사(Sprinkler Reducer)

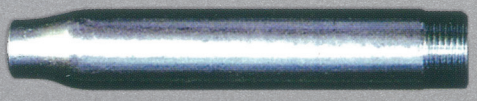

REDUCER	STANDARD LENGTH				
25A×15A	65L	150L	120L	300L	500L
25A×20A	65L	150L	120L	300L	500L

신공법 배관방식

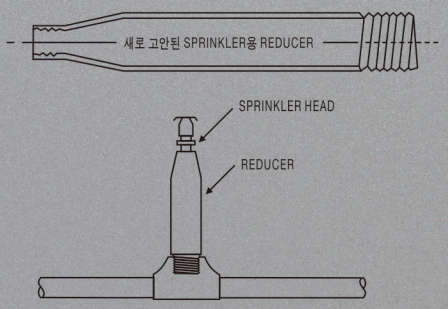

기존 배관방식

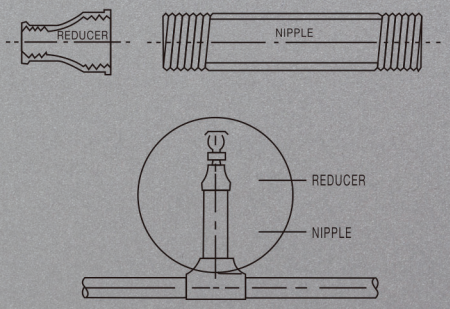

스프링클러용 신축배관 아파트용 (CPVC합성수지 배관)

제품 구성



단말을 앞, 뒤, 중앙 총 3번 작업하여
CPVC 소켓과 최대한 밀착하여 수밀을 방지함

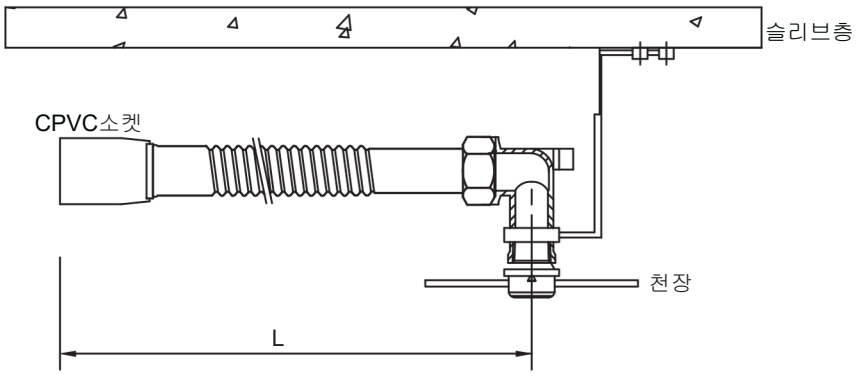

규격	CPVC SP500L	CPVC SP700L	CPVC SP1000L	CPVC SP1200L	CPVC SP1500L
L(MM)	500	700	1000	1200	1500

CPVC 신축배관 일체형의 특징

1. CPVC 소켓과 SP 후렉시블 죠인트의 너트를 제거 후 CPVC 소켓과 바로 연결 할 수 있습니다.

2. 강관대비 재료의 본드식 접착식으로 작업 시간이 짧으며 전문 공구가 불필요 하여 경제적 입니다.

3. 열전도율이 낮고 내구성이 좋아 부식이 형성되지 않아 안정적 입니다.

CPVC 신축배관의 일반 시공 사항 및 주의 사항

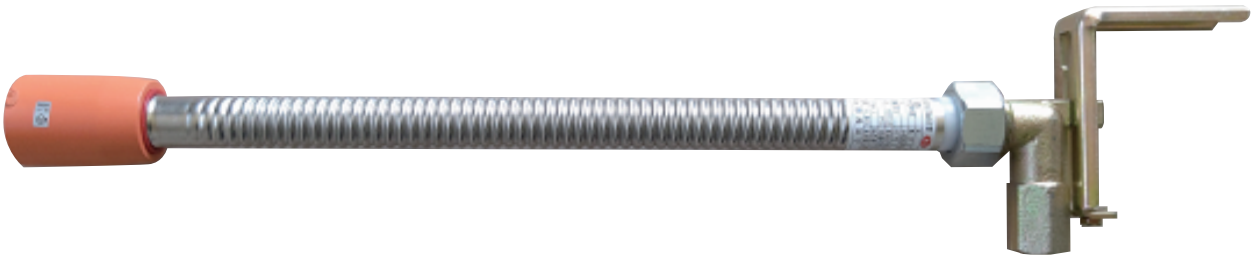

주의사항

나사 접착식 테프론이나 화학 접착제 사용 금지

타사 CPVC소켓 연결시 안전성이나 호환성 반드시 확인

CPVC 신축배관의 일반 시공 사항 (반드시 취급 사용설명서를 숙지 한 후 시공)

1. CPVC의 배관을 절단 공구를 사용하여 절단하고, 절단시 CPVC 파이프의 바리를(BURR)를 제거합니다.

2. CPVC의 파이프의 외경를 접착제로 1/2정도 바른후 내부는 청결과 건조를 확인 후 접착제를 바릅니다.
   (외부 내부 모두 파이프 끝 부분을 두꺼운 붓으로 2~3회 바른다)

3. CPVC일체형 배관에 삽입시 천천히 돌려가며 삽입 후 20초 정도 그대로 유지하고 반드시 기포현상를 확인 합니다.

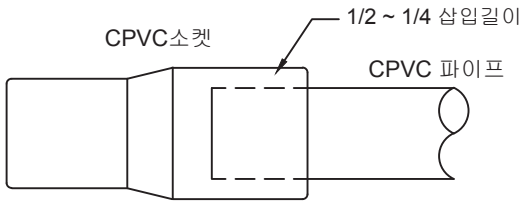

4. CPVC일체형 배관에 소켓 끝 부분이나 몸통 부위에 무리한 힘을 주면 신축배관이 틀어지고 소켓이 변형하여 파손에 우려가 있습니다.

CPVC 신축배관의 주의 사항

1. CPVC 업체의 시방서에 규정을 반드시 준수 한 후 작업 하시기 바랍니다.
   (보관 및 운반에 관한 CPVC업체의 준수 사항을 반드시 지켜 주십시요.)

2. 포장 박스를 던지지 말고 높게 적재 하지 마십시요.

3. CPVC 배관재에 대한 열가공은 물성에 변화를 초래 할 수 있으므로 절대 삼가 해야 합니다.

4. 각종 화학물(신나 , 아세톤, 유성페인트등) CPVC 배관의 물성에 변화가 발생 할 수 있으므로 접촉 및 사용을 금합니다.

5. CPVC배관의 나사 및 홈 가공을 금합니다

제품 구성 / 부품목록 / 표준길이

제품 구성

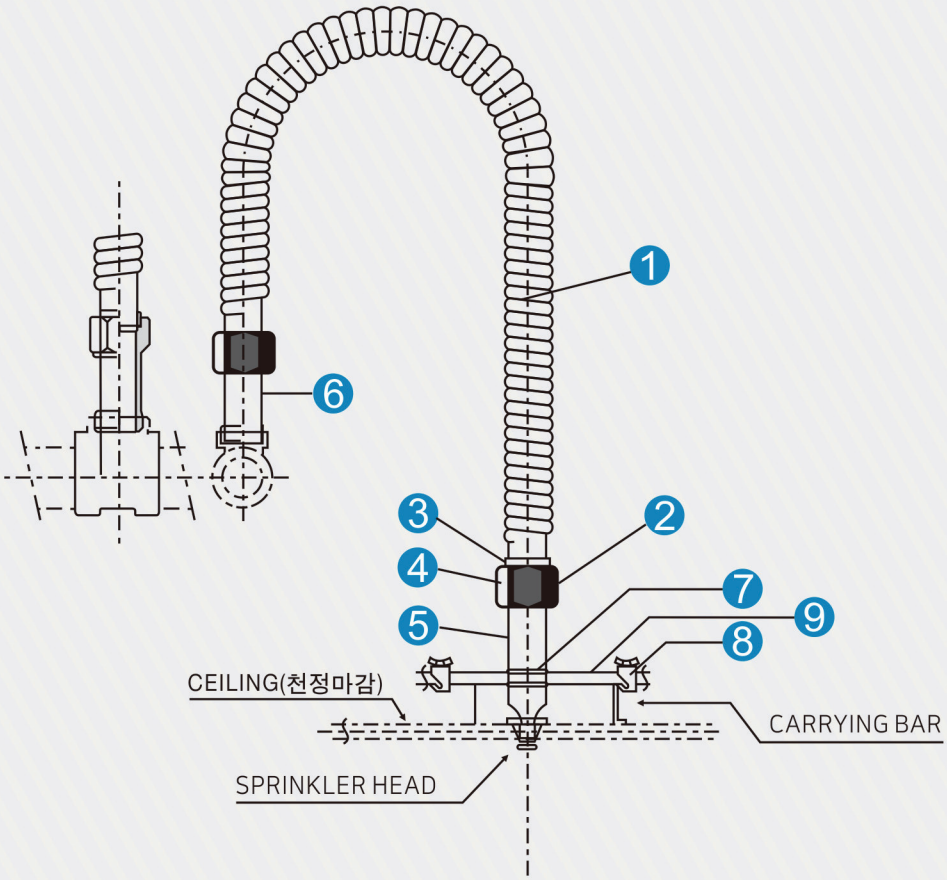

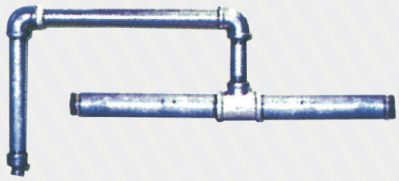

강관 시공



플렉시블 조인트 시공

부품 목록

No.	부품명(PART NAME)	재질(MATERIAL)	수량(Q'TY)	사양(SPEC)
1	플렉시블 튜브 (FLEXIBLE TUBE)	STS304 316L	1	03.T
2	너트 (NUT)	SS41	2	아연도금(ZN PLATE)
3	절연링 (ISOLATION RING)	NYLO66	2	
4	오링 (O-RING)	NBR	2	
5	레듀사 (REDUCER)	SPP BRASS	1	아연도금(ZN PLATE)
6	니플 (NIPPLE)	SPP BRASS	1	아연도금(ZN PLATE)
7	브라켓트-L (BRACKET-L)	SS41	1	아연도금(ZN PLATE)
8	브라켓트-S (BRACKET-S)	SS41	2	아연도금(ZN PLATE)
9	사각바 (SQUARE BAR)	SS41	1	아연도금(ZN PLATE)

표준길이(STANDARD LENGTH)

단위: mm

MODEL NO	SPJ-500	SPJ-700	SPJ-1000	SPJ-1200	SPJ-1500	SPJ-1800	SPJ-2000	SPJ-2300	SPJ-2500	SPJ-3000
LENGTH	500L	700L	1000L	1200L	1500L	1800L	2000L	2300L	2500L	3000L

STANDARD LENGTH 외는 주문생산 품목임

국세청 nts.go.kr

사 업 자 등 록 증

(일반과세자)

등록번호 : 142-06-83651

상 호 : 죠인텍코리아

성 명 : 피정아 생 년 월 일 : 1973 년 11 월 05 일

개 업 연 월 일 : 2011 년 11 월 01 일

사 업 장 소 재 지 : 경기도 용인시 처인구 모현읍 초부로 191-1

사 업 의 종 류 : 업태 제조업 종목 철물 및 파이프서포트
제조업 스프링클러 소방배관

NATIONAL TAX SERVICE REPUBLIC OF KOREA 국세청

발 급 사 유 : 정정

공 동 사 업 자 :

사업자 단위 과세 적용사업자 여부 : 여( ) 부(∨)

전자세금계산서 전용 전자우편주소 : vlwjddk@hometax.go.kr

2020 년 06 월 02 일

용인세무서장인

용인세무서장

국세청 National Tax Service

원본대조필

문서확인번호: 1571-2789-2318-0423





공장등록증명(신청)서

접수번호	2019091921851451001	접수일	2019.10.17	처리기간	즉시

신청인	회사명 죠인텍코리아	전화번호 031-323-6119
	대표자 성명 피정아	생년월일(법인등록번호) 731105
	대표자 주소(법인 소재지) 서울특별시 성동구 뚝섬로 51, 103동 601호 (옥수동)	

등록 내용	공장 소재지 경기도 용인시 처인구 모현읍 초부로 191-1	지목 공장용지	보유구분 자가 [O], 임대[ ]
	공장 등록일 2019년 10월 10일	사업 시작일	종업원 수 남 :3 여 :2
	공장의 업종(분류번호) 그 외 기타 일반목적용 기계 제조업(29199)		
	공장 부지 면적(㎡) 990	제조시설 면적(㎡) 196	부대시설 면적(㎡) 0

등록 조건	

등록변경·증설등 기재사항 변경내용(변경 날짜 및 내용)	공장관리번호 414612019452678

「산업집적활성화 및 공장설립에 관한 법률」 제16조제1항·제2항·제3항에 따라 위와 같이 등록된 공장임을 증명합니다.

2019년 10월 17일

한국산업단지공단장







◆본 증명서는 인터넷으로 발급되었으며, 정부24(gov.kr)의 인터넷발급문서진위확인 메뉴를 통해 위·변조 여부를 확인할 수 있습니다.(발급일로부터 90일까지) 또한 문서하단의 바코드로도 진위확인(정부24 앱 또는 스캐너용 문서확인프로그램)을 하실 수 있습니다.

원본대조필

제 201600700 호

KFI

성 능 인 증 서

신청인 성 명 : 피정아
상 호 : 죠인텍코리아
사업장주소 : 경기도 용인시 처인구 모현읍 초부로 191-1

아래의 소방용품에 대하여 소방시설설치유지및안전관리에관한법률 제39조제1항 및 소방용품의 품질관리 등에 관한 규칙 제17조1항 및 제18조제2항에 따라 다음과 같이 성능인증을 합니다.

1. 품 명 스프링클러설비의 신축배관
2. 형 식 호칭20, 최고사용압력 1.4 ㎫, 최대길이 3.0 M, 직선형 레듀샤
3. 성능인증번호 신배16-87
4. 조 건
5. 비 고

2016 년 06 월 30 일

한국소방산업기술원

인증관리부-275 (2020.01.10 분실에 의한 재발급)

원본대조필

제 201600702 호

KFI

성 능 인 증 서

신청인 성 명 : 피정아
상 호 : 죠인텍코리아
사업장주소 : 경기도 용인시 처인구 모현읍 초부로 191-1

아래의 소방용품에 대하여 소방시설설치유지및안전관리에관한법률 제39조제1항 및 소방용품의 품질관리 등에 관한 규칙 제17조1항 및 제18조제2항에 따라 다음과 같이 성능인증을 합니다.

1. 품 명 스프링클러설비의 신축배관
2. 형 식 호칭20, 최고사용압력 1.4 ㎫, 최대길이 3.0 M, 엘보형 레듀샤

3. 성능인증번호 신배16-88

4. 조 건

5. 비 고

2016 년 06 월 30 일

한국소방산업기술원

인증관리부-275 (2020.01.10 분실에 의한 재발급)

원본대조필

제 202000604 호

KFI

성 능 인 증 서

신청인 성 명 : 피정아
상 호 : 죠인텍코리아
사업장주소 : 경기도 용인시 처인구 모현읍 초부로 191-1

아래의 소방용품에 대하여 소방시설설치유지및안전관리에관한법률 제39조제1항 및 소방용품의 품질관리 등에 관한 규칙 제17조1항 및 제18조제2항에 따라 다음과 같이 성능인증을 합니다.

1. 품 명 스프링클러설비의 신축배관
2. 형 식 호칭20, 최고사용압력 1.4 MPa, 최대길이 3.0 m, 엘보형 레듀샤

3. 성능인증번호 신배16-88-1

4. 조 건

5. 비 고 신배16-88

2020 년 05 월 27 일

한국소방산업기술원

원본대조필

제 201600703 호

KFI

성 능 인 증 서

신청인 성 명 : 피정아
상 호 : 죠인텍코리아
사업장주소 : 경기도 용인시 처인구 모현읍 초부로 191-1

아래의 소방용품에 대하여 소방시설설치유지및안전관리에관한법률 제39조제1항 및 소방용품의 품질관리 등에 관한 규칙 제17조1항 및 제18조제2항에 따라 다음과 같이 성능인증을 합니다.

1. 품 명 스프링클러설비의 신축배관
2. 형 식 호칭20, 최고사용압력 1.4 ㎫, 최대길이 3.0 M, 직선형 레듀샤, 브레이드형

3. 성능인증번호 신배16-89

4. 조 건

5. 비 고

2016 년 06 월 30 일

한국소방산업기술원

인증관리부-275 (2020.01.10 분실에 의한 재발급)

원본대조필

주요 납품 실적 현황

수 주		시공사 / 설비사명	현 장 명
2003년	9월	㈜효성	동교동 효성오피스텔
		중앙배관	방화 K&C본사사옥
		가원설비	남양주 다남프라자
		승민설비	상계그에그린빌
		동문건설	평창휘닉스파크
	10월	태성종합ENG	남이섬 복합빌딩
		SK건설	신림 SK오피스텔
		크리스방재	남대문 국제화제빌딩
		삼주ENC	인천수구 장흥프라자
		경성건설	오산 세명프라자
		영진건축	구갈 스포츠센타
		주)신일	대전 둔산신일프라자
		진영기업	상계 복합할인마트
	11월	태성종합ENG	역삼동 라인빌딩
		삼성건설	삼성물산 영등포센타프러스
		두손건설	동두천 두손프라자
		가원설비	수원 세호프라자
		대흥열기	광명 프라임빌딩
		근하기업	수원 영통타운
		삼선공영	인천 검안장은빌딩
		MIT ENG	일산 백석아이빌딩
		LG건설	가산동LG정보통신
	12월	한국도시개발공사	신월동 도시개발APT
		이에디 ENG	대구 성서메가타운
		기연기계	인천남동B.S.E빌딩
		남호건업	대전 중부대학
		대우건설	세검정벽산APT
		경보건설	한남 경보그린빌
		상암건설	의정부 성암프라자
2004년	01월	죽림기연	등촌동 한국토탈오피스텔
		유오T&C	수원민자역사
		라성건설	도곡동 라성아카데미타워
		고려산업개발	산본원광대병원
		가원설비	상당 르메이르강남2차
		LG건설	역삼LG에클라트륨
	02월	대명건설	대명건설 신갈 대명APT
		태성종합ENG	주)건영 죽전건영케스빌
		대우건설	안산 상록대우APT
		성운기공	현대리모델링 대흥이화인베스텔
		삼우HNC	춘천시 교육실습관
	03월	대성PLANT	강남호텔
		태성종합ENG	㈜대동 천안불당 대동APT
		대우건설	수원대우미래사랑APT
		상일기공	남양주 한마음복지관
		MIT ENG	일산백석영일프라자
		그린한빛개발	사당동 경신교회
	04월	삼양건설	공릉동삼양교회

수 주		시공사 / 설비사명	현 장 명
2004년	04월	신우기공	부천 도당동공구상가
		가원설비	장안 르메이르1차
		강산건설	잠실오륜교회
		두산건설	두산랜드파크 강남
		두산건설	압구정 두산스퀘어광장
	05월	태성종합ENG	평창벽산APT
		청원건설	분당제일존타워3차
	06월	이엔디ENG	여의도 한나라당사
		대우건설	독산동 지오프라자
		산내들건설	하남프라자
		정호기공	프리마호텔
		쌍용건설	대치동 종로학원
	07월	세영 ENG	도곡동 신호빌딩
		협진건설	숙명여대기념관
		현대산업개발	화곡 현대APT
		한강종합방재	서울체육중학교
		태성종합ENG	주)대동 하남 대동피랜취빌
		한진중공업	강원대병원
		두손건설	인천 두손프리텔
	08월	영진건축	구갈구랜드프라자
		덕정설비	인천 석바위지하상가
		삼성물산	탐정삼성B-PJT
		성창기공	오창 복합근생빌딩
		태성종합ENG	금오공대기숙사
		CJ건설	삼일제약빌
	09월	대웅건설	해운대대웅시
		세영건설	삼성동 세연빌딩
		거풍건설	거풍프라자
		MIT ENG	죽전 엘림프라자
		갑포기공	양천동 세신교회
	10월	두손건설	인천삼산두손 옴니빌
		두조건설	인천 한국은행
		태성종합ENG	서울성동공고 학습관
		지하철공사	부산연미역사
		지남동영	고려대 K기숙사
		SK건설	양재동SK허브
2005년	01월	두산건설	종로 두산위브
		협진ENG	동진세미켐 반도체공장
		성덕ENG	천안 오성투윈프라자
		두조건설	방배동 지오빌댕
		삼선공영	죽전 장은프라자
	02월	만세소방	진주태영프라자
		성일엔지니어링	분당불가마사우나
		만세소방	부산녹산메디칼센타
		대주설비	용인진성프라자
		주)이엔디ENG	남양주ch근생시설
	03월	근화기업	발안현대공구상가

주요 납품 실적 현황

수 주		시공사 / 설비사명	현 장 명
2007년	10월	현대건설	이천 하이닉스반도체
		지남동영	고려대 K기숙사
		SK건설	양재동SK허브
2008년	01월	효성	동교동 효성오피스텔
		중앙배관	방화 K&C본사 사옥
		가원설비	남양주 다남프라자
	02월	승민설비	상계 그에그린빌
		동문건설	평창 휘닉스파크
	03월	태성종합앤지니어	남이섬 복합빌딩
		SK건설	신림SK오피스텔
		크리스방재	남대문국제화제빌딩
		삼주이엔씨	인천연수구 장흥프라자
		경성건설	오산 세명프라자
		영진건축	구갈 스포츠센타
	05월		시흥능곡
		유일개발	목포시티프라쟈
		선 이엔씨	분당서현
		준제이엔씨	평창 알펜시아 콘도
		세은공영	춘천교대기숙사
	06월	대한전선	서울신림 파로스프라쟈
		가원설비	한양대학교 신본 관행정동신축
		승민설비	한남동 유엔빌리지APT
		롯데건설	서울 대치동 롯데
		GS건설	대전오전동 GS연구소
	07월	서희건설	강릉대 생활수련원
		서희건설	홍천 진안기독대학교신축
		한화건설	춘천한화제약
		서희건설	분당이엔텍
	10월	신동아건설	서울 고덕 정보여고
		임광토건	인산탄현 임광그대가신축
		한화건설	천안불당 꿈에그린 신축
		성덕ENG	남양주청소년회관
2009년	02월	동원공사	고흥 우주센타
		이수건설	광명장미APT
		㈜한토건설	전주 첨단신트롤 카운티
		중흥건설	천안 청수 중흥아파트
		SH공사	군산 나운동 주공1단지
	03월	경남기업	한양사이버대학
		화인메컨	대한생명 본사
		경남기업	용인동백주공APT
		(주)세아크린텍	압구정현대카로시티
	05월	임광토건	수원망포 임광그대가 APT
		대우건설	경주 이안 APT
		동원건설	서초 LG자이APT
	10월	주)오아시스이엔씨	잠원역 보수공사
		주)오아시스이엔씨	대청역 보수공사
		주)오아시스이엔씨	신사역 보수공사

수 주		시공사 / 설비사명	현 장 명
2009년	10월	주)오아시스이엔씨	금호역 보수공사
		주)오아시스이엔씨	신천역 보수공사
		신안건설	남양주진접신안3BL현장
		LIG건설	당진 이안 모델하우스
		월드상사	한양여대 전산관
		한신공영	인후동 한신휴프러스
	12월	태남건설	안산프라움씨티오피스텔
		공간코리아	파주 한소망교회
		구미이엔씨	화성우미현장
		주)한양이엔씨	수원 인텔릭스
2010년	03월	주)기동인엔씨	수원 세곡2초등학교 신축
		수정이엔씨	성수동 성락교회 신축
	04월	임광토건	수원 광교신안임대아파트
		주)엘라아이엔씨건설	경기 광주 양주 교회
	10월	주)소원기건	파주 운정 현대매디락
		디에이치아이	안산 서울 반도체
	12월	신우피엔씨	충북 진천 공장
		케이씨피	모란역사
		숭의산업	불광동 수리 초등학교
2011년	01월	신기엔지니어링	부산가화 일광아파트
		광장설비	춘천 동림 CC
		한신공영	북한산 한신휴플러스
		풍림산업	상암동DMC전자회관
		대우건설	진주옥봉 대우푸르지오
	02월	화인메컨	신촌 연대 재활병원
		유진산업	여주도서관
		동현기계설비	파주 충만 교회
		주)광진설비	군포 아름다운 교회
	05월	이화엔지니어링	충주 문화 박물관
		광문건설	영주 파탄사옥 리조트
		한토건설	센트럴카운티
	09월	동성엔지니어링	부천역사 리모텔링
		대라건설	수원 광교신안임대아파트
	11월	대림이텍	우면초등학교
		기동이엔씨	서희건설사옥
		성마기업	원주 바우하우스
		한양강업	옥수동 성당
		삼화	동부그룹 연수원
		현응	잠실교통회관 리모델링
		선우기연	평촌샤르망
2012년	01월	㈜성암하이테크	성남 빌딩 리모텔링
		㈜삼성물산	월성건설현장
		선우	서대문 농협 중앙회
	03월	코리아엔지니어링	동산교회
	05월	대림에스비	서초빌딩
		우미건설	영종도 하늘 신도시 아파트
		주)HB건설	당진빌라촌

주요 납품 실적 현황

수 주		시공사 / 설비사명	현 장 명
2012년	06월	신우설비	창동아파트
		태양산업	인천송동기업은행
	07월	진우설비	주공아파트
		동방엠씨개발	아산도고병원
		성광설비	안양만안구오피스텔
	10월	재원설비	토마토저축은행
		성전이엔씨	전남여수엑스포
		주)건설기업	김포훼미리프라자
	12월	구미이엔씨	화성우미현장
		주)한양이엔씨	수원영동보건소
		주)삼주	오뚜기 물류센타
		주)건설기업	김포훼미리프라자
2013년	1월	보성테크	수원광교주공아파트
			단대치대병원
	3월	주)삼성공영	힘찬병원
		주)에스엔티	제천바이오벨리
	4월	주)광명산업	수원택지개발지구
		주)에스엔티	성욱철강공장형아파트
			강원도 태백아파트
		주)엔케이엠이씨	오대산플로라호텔
	7월	주)구미이엔지	염창동골든호텔
		삼성기계공무㈜	수원영통홈플러스
		주)우성설비	분당우리교회
	9월	동방엠씨개발㈜	대전타임월드백화점
		유엔이건설㈜	온양아파트
		주)SPL	평택파리바케트공장
	11월	범양공조㈜	공항터미널리모델링
2014년	1월	삼양이엔씨	예원초등학교
		범앤씨스템	용산구 국방부JWSC
	2월	주)세림에코	울산부영아파트
		주)GS네모텍	평택LG공장신축현장
	3월	주)세림에코	지하철발산,신도림역사
	9월	대영이엔디㈜	지하철(발산,하계,문정등)
	11월	(주)우정설비	주공아파트
2015년	3월	대화공영㈜	울산대명루첸시아아파트
	5월	(주)대영	위례큰믿음교회
	6월	㈜만덕공영	베네키아호텔
	7월	근영이엔지㈜	문래동지식산업센타
	11월	㈜우정설비	대우마곡1차현장
2016년	03월	㈜동방엔지니어링	지하철마등역
		㈜우정설비	대우마곡2차오피스텔
	5월	㈜동방엔지니어링	지하철중계,하계역
	6월	㈜세림에코	오산아모레퍼시픽
		(주)우정설비	상암DMC푸르지오
		㈜동방엔지니어링	아차산역
	09월	㈜송하이엔지	분당서영빌딩
		㈜문명에이스	파주홈플러스 현장

수 주		시공사 / 설비사명	현 장 명
2016년	10월	파크리오건설㈜	동탄초,중학교신축
	11월	성창이엔지	화성바이오벨리
2017년	01월	㈜송하이엔지	We work(을지로)
		㈜광림전력	동탄초등학교
	04월	㈜동방엔지니어링	철산역
		㈜광진설비	광진구 청소년 종합타운
		㈜동방엔지니어링	신풍역
	05월	㈜다이엔디엘	코스맥스쿨류센타
		㈜원에스티	대구하서동오피스텔
		㈜동방엔지니어링	신대방역
		한양소방설비㈜	송도힐스테이트
	06월	㈜동방엔지니어링	상도역
		㈜동방엔지니어링	숭실대입구역
		㈜신세계소방산업	필리핀클락호텔
	07월	㈜동방엔지니어링	내방역
		㈜동방엔지니어링	논현역
		㈜동방엔지니어링	어린이대공원역
	09월	㈜부경엔지니어링	(구)EBS방송국
	11월	㈜삼주	중화역
		㈜세림에코	세종 푸르지오
2018년	02월	㈜제이케이피	필리핀비즈니스파크
		㈜신세계소방산업	필리핀클락호텔
	03월	㈜동방엔지니어링	6호선광흥장역
	06월	㈜유일에스씨	여의도 파크원 현장
07~19년	05월	㈜윤성이엔지	지하철역사 (서울)
2019년	02월	㈜우영이엔지	성남 청소년 수련관
	04월	㈜삼영	서울대학교
	09월	티에스이엔씨㈜	안산 상록
2020년	01월	티에스이엔씨㈜	하남 초등 학교
			한뫼 초등하교
			송인 학교
	2월	㈜우진아이엔에스	CJ오성헬스케어
	3월	㈜환승이엔지	안성 스타필드 신축현장
2021년	4월	(주)대한진호사업	당진 종근당 공장
	5월	(주)부영엔지니어링	충북 현대엘리베이터 공장
	6월	티에스이엔씨(주)	하얀초등학교
			교동초등학교
			과천지식초등학교
	7월		화성시국립하늘빛유치원
	9월		정약용 청소년 센터
2022년	3월	새한이엔씨(주)	산본로데오거리주차빌딩
	7월	다온설비(주)	성수동 오피스텔
	10월	화성이엔씨(주)	안성 성모병원
	11월		인천 해양박물관
2023년	1월	현일 이엔씨	인천청인학교
	3월	청우설비	여주세민병원
	4월		화성동립운동역사문화관
	10월	대원전기(주)	청준문화박물관

한국소방산업기술원 성능 인정시험 결과

시험항목	기 술 수 준	시험결과
구조	성능시험 기술기준에 적합할 것	합격
외관	성능시험 기술기준에 적합할 것	합격
표시	성능시험 기술기준에 적합할 것	합격
내압시험	최고 사용 압력의 1.5배(2kgf/㎠)의 수압을 5분간 가하여 변형, 파손, 누수가 없을 것	합격
치수	길이는 신청값의 +5%이내, 내경은 −0%, +2%이내	합격
재료	신축배관의 각 부분은 내구성이 있는 양질의 재질로 제조할 것	합격
내식시험	KSD 9502(염수분무시험방법)에 의하여 5사이클 시험 후 부식되지 않아야 함	합격
영구변형	최고 압력 1.5배 수압을 1분간 가하고 압력을 제거한 후 5분 후의 길이 신장은 8.4㎜/m이하, 최대 31㎜를 초과하지 않아야 함	합격
진동시험	0.1MPa(1kgf/㎠)의 수압을 가한 상태로 전직폭 5㎜, 진동수 25회/초로 6시간 진동시, 누수 및 너트의 느슨함이 없어야 함	합격
굽힘시험	0.02MPA(0.2kgf/㎠)의 수압을 가해서 90도 각도로 15회 반복 시험 후 누수가 없을 것 0.01MPA(0.1kgf/㎠)의 수압을 가해서 최대굽힘 각도로 5회 반복 시험 후 누수가 없을 것	합격
수격시험	매초 0.35MPA(3.5kgf/㎠)에서 3.5MPA(35kgf/㎠) 5연속 4,000회 수격 후 최고사용압력의 1.5배 수압을 5분간가하여, 누수 및 변형이 없을 것	합격
파괴시험	최고 사용압력의 4배의 수압을 가하여 파괴되지 않을 것	합격
압괴시험	니플, 너트 등을 제거 후 튜브 끝단부 50㎜의 길이에 균일하게 30초 동안 100㎏의 하중을 가하여 직경변화율이 5%이내 일 것	합격
마찰손실 시험	방출계수(K)와 등가길이는 신청값의 +5%범위 이내일 것	합격

취급주의사항

- 설치 시 걸림이나 용접 불똥으로 인해 파손 및 누수 될 수 있으니 보관해 주시기 바랍니다.
- 설치 시 지나친 튜브 꺾음으로 인한 누수 방생의 우려가 있으니 완만하게 설치바랍니다.
- 너트와 니플의 과도한 조임은 오링의 파손을 발생시킬 수 있습니다.


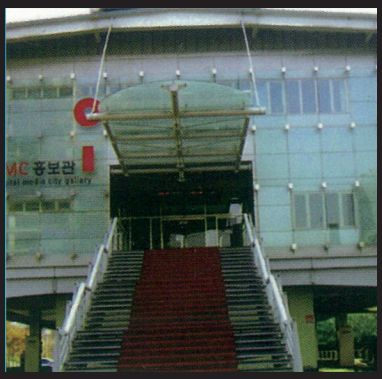
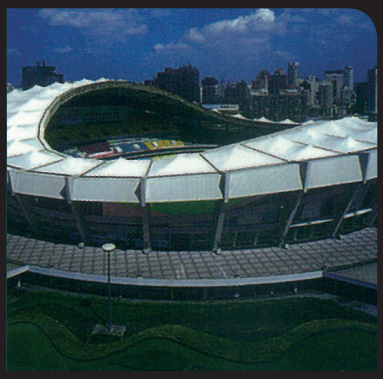




소방검정공사 승인제품 납품 현장

상암동 미디어 센타(GS건설)
서초동 타워팰리스(삼성건설)
부산 해운대 대우콘도(대우건설)
상암동 DMC 전자회관(풍림산업)
ISO 9001 제품인증 현장
송파 쌍용아파트(쌍용건설)
수원 국세청 연수원(울트라건설)
용인 동백주공아파트(경남기업)
북한산 한신 휴플러서(한신공영)
국내 외 주요 건설 현장

JTK 죠인텍코리아
JOINTEC KOREA
www.jtksp.co.kr

본사 및 공장 : 경기도 용인시 처인구 모현읍 초부로 191-1
대표전화 : 031)323-6119 팩스 : 031)323-6120